Nattes de couverture - EcoTex

Des fibres naturelles pour la protection de surface!

Utilisation	Sur toutes surfaces en pente et plane
Avantages	Protège du vent et de la pluie Retient l'humidité Utilisation facile et économique Favorise la germination ou la reprise des végétaux
Pose	Pose verticale, bord à bord En contact avec le sol Fixation avec des crochets
Végétalisation	Semis Plantation
Dimensions	Rouleau: Largeur: 120 cm Longueur: 60 m

Hydrosaat AG / Tasberg 39 / 1717 St. Ursen / T 026 322 45 25
hydrosaat@hydrosaat.ch / www.hydrosaat.ch / UID: CHE-428.696.137

Données techniques

G2	Natte de coco et de paille Poids : 350 g/m2	
G4	Natte de coco Poids : 350 g/m2	
G5	Natte de paille Poids : 350 g/m2	
G6	Natte de paille avec tissu en jute Poids : 350 g/m2	

Pose

Toutes les nattes de couverture doivent être en contact avec le sol (ne pas tendre la natte de couverture). Les joints ne se recouvrent pas. Les nattes de couverture doivent recouvrir la crête du talus. Plusieurs modes de fixation sont possibles : crochets en fer, en acier, en bois ou avec des boutures (2 à 4 pces/m2).

Schéma de pose

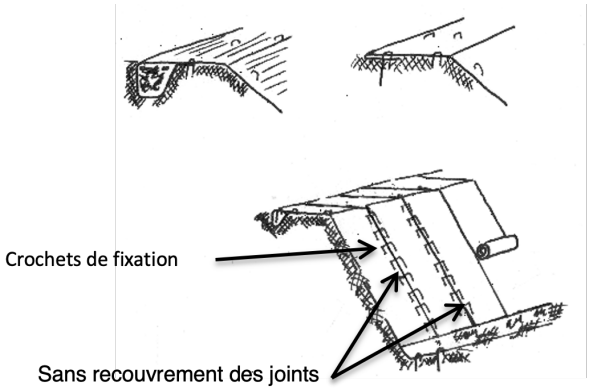

Hydrosaat AG / Tasberg 39 / 1717 St. Ursen / T 026 322 45 25
hydrosaat@hydrosaat.ch / www.hydrosaat.ch / UID: CHE-428.696.137